手動作業用クランプ装置

マルチクランプシステム VC-M / VC-M-V

吸着プレートとマルチベースを組み合わせることで多方面からの加工に対応するクランプシステム

WOOD

マルチクランプシステム VC-M / VC-M-V

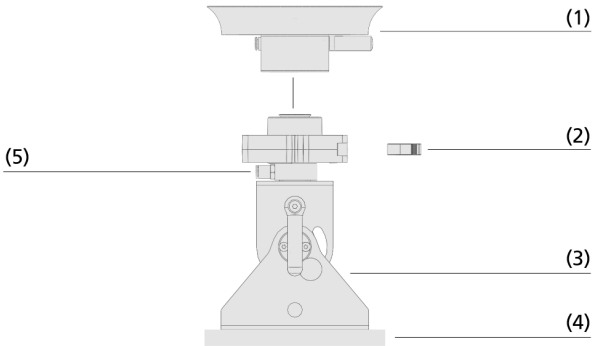

システムデザイン マルチクランプシステム VC-M / VC-M-V

木製ワークの手作業での加工時に最適なマルチクランプシステム VC-M

業界特有のアプリケーションへの適合性

アプリケーション

- 小・中型ワークの固定に好適
- 360度平行回転・90度垂直回転機能で多方面からの加工が可能
- VC-M: 真空発生器一体型、圧縮エア接続で動作可能
- VC-M-V: 真空発生器外付け型、工場真空などと組み合わせて使用可能
- VC-Mはネジによる固定、VC-M-Vはネジによる固定の他マルチベースの底面と作業台との真空固定も可能

デザイン

- (1) 360度平行回転・90度垂直回転が可能で多方面からの加工に対応する吸着プレート
- ワークに合わせた吸着プレートを選択可能
- (2) 吸着プレートの交換を容易にする着脱レバー
- (3) 安定感のある金属製メインボディ
- (4) 作業台への固定はタイプによってネジによる固定または底面との真空固定が可能
- (5) 圧縮エアまたは外部真空ポンプとの接続口

製品特徴

- フリクションパッドとシーリングコードにより、従来のクランプシステムよりも安定したワーク固定を実現
- VC-Mは真空発生器一体型のため圧縮エアの供給のみで使用可能
- 360度平行回転・90度垂直回転が可能で、全側面からの加工を実現
- 吸着プレートは単体でも使用でき、費用対効果に優れた柔軟なクランプシステムを構築可能

© J. Schmalz GmbH / 技術的な変更がある場合がございます / 上で生成された 10.02.2024

シュマルツに連絡してください。 Schmalz K.K / 〒224-0027 横浜市都筑区大棚町3001-7/ +81 45 565-5150 / schmalz@schmalz.co.jp

マルチクランプシステム VC-M / VC-M-V

吸着プレートとマルチベースを組み合わせることで多方面からの加工に対応するクランプシステム

発注コード マルチクランプシステム VC-M / VC-M-V

VC-M-V	–	265x170	x220.5
1		2	3

1 – 製品仕様

タイプ	種類
VC-M	マルチクランプシステム (真空発生器: 一体型)
VC-M-V	マルチクランプシステム (真空発生器: 外付け型)

2 – 台座のサイズ

タイプ	サイズ
(例) 265x170	265x170 mm

3 – 高さ (吸着面から台座底面まで)

タイプ	サイズ
x220.5	220.5 mm

マルチクランプシステムは以下の製品で構成されます

- 吸着プレート (シーリングコード付き)
- 回転装置付きマルチベース
- 真空ホース

スペアパーツ: フリクションパッド、シーリングコード

スペアパーツ: マルチベース VC-M-B、吸着プレート VC-M-SP、マルチベース VC-M-BV、吸着プレート VC-M-SPV、マルチクランプ用真空ポンプ VC-M-PU、エア切替用フットスイッチ FU、アクセサリ

発注データ マルチクランプシステム VC-M / VC-M-V

型式	製品コード
VC-M 165x165x220.5	10.01.12.01845
VC-M-V 265x170x220.5	10.01.12.01852

発注データ スペアパーツ マルチクランプシステム VC-M / VC-M-V

スペアパーツ		製品コード
摩擦インサート	REIB-INS 8.1x18 VC-M	10.01.12.02000
シーリングコード (m)	DI-PROF 8x10.5 MOS EPDM-15	10.01.12.02056

シュマルツに連絡してください。 Schmalz K.K / 〒224-0027 横浜市都筑区大棚町3001-7/ +81 45 565-5150 / schmalz@schmalz.co.jp

マルチクランプシステム VC-M / VC-M-V

吸着プレートとマルチベースを組み合わせることで多方面からの加工に対応するクランプシステム

発注データ アクセサリ マルチクランプシステム VC-M / VC-M-V

型式		製品コード
マルチベース	VC-M-B 170x165x209	10.01.12.01854
マルチクランプ - サクションプレート	VC-M-SP 200x55	10.01.12.02003
マルチクランプ - サクションプレート	VC-M-SP 210	10.01.12.02002
マルチクランプ - サクションプレート	VC-M-SP 300x100	10.01.12.02052
マルチベース	VC-M-BV 265x170x209	10.01.12.02050
マルチクランプ - サクションプレート	VC-M-SPV 200x55	10.01.12.02009
マルチクランプ - サクションプレート	VC-M-SPV 210	10.01.12.02008
マルチクランプ - サクションプレート	VC-M-SPV 300x100	10.01.12.02053

型式	VC-M-PU 4 110V-AC	VC-M-PU 4 230V-AC	FU 5 3/2 R	FU 7.2 3/2 R
VC-M 165x165x220.5	-	-	-	10.01.12.03565
VC-M-V 265x170x220.5	10.01.12.02051	10.01.12.02040	10.01.12.03036	-

型式	アクセサリ		製品コード
VC-M 165x165x220.5	1台のエジェクターで2台のVC-Mを操作する。	ZUB VC-M für Ejektorbetrieb	10.01.12.02061
VC-M-V 265x170x220.5	1台のポンプで2台のVC-M-Vを操作する場合	ZUB VC-M-V	10.01.12.02054

テクニカルデータ マルチクランプシステム VC-M / VC-M-V

型式	本体質量 [g]	エア消費量 [l/min] [l/min]	吸込量 [m^3/h]
VC-M 165x165x220.5	5762	48	3
VC-M-V 265x170x220.5	5450	-	3

シュマルツに連絡してください。 Schmalz K.K / 〒224-0027 横浜市都筑区大棚町3001-7/ +81 45 565-5150 / schmalz@schmalz.co.jp

マルチクランプシステム VC-M / VC-M-V

吸着プレートとマルチベースを組み合わせることで多方面からの加工に対応するクランプシステム

デザインデータ マルチクランプシステム VC-M / VC-M-V

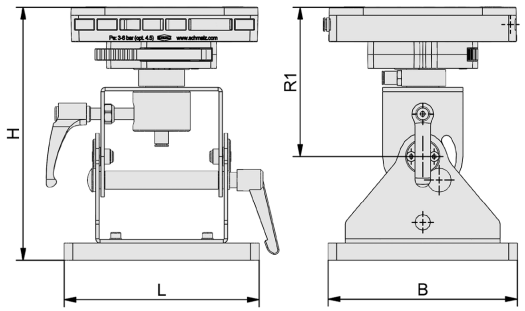

VC-M, VC-M-V

シュマルツに連絡してください。 Schmalz K.K / 〒224-0027 横浜市都筑区大棚町3001-7/ +81 45 565-5150 / schmalz@schmalz.co.jp

マルチクランプシステム VC-M / VC-M-V

吸着プレートとマルチベースを組み合わせることで多方面からの加工に対応するクランプシステム

デザインデータ マルチクランプシステム VC-M / VC-M-V

型式	B [mm]	H [mm]	L [mm]	R1 [mm]
VC-M 165x165x220.5	165	221	165	156
VC-M-V 265x170x220.5	170	221	265	130

シュマルツに連絡してください。 Schmalz K.K / 〒224-0027 横浜市都筑区大棚町3001-7/ +81 45 565-5150 / schmalz@schmalz.co.jp